BRETON



SOFÁ
ALPEN

COLEÇÃO ALEMANHA





SOFÁ
ALPEN

BRETON

SOFÁ ALPEN

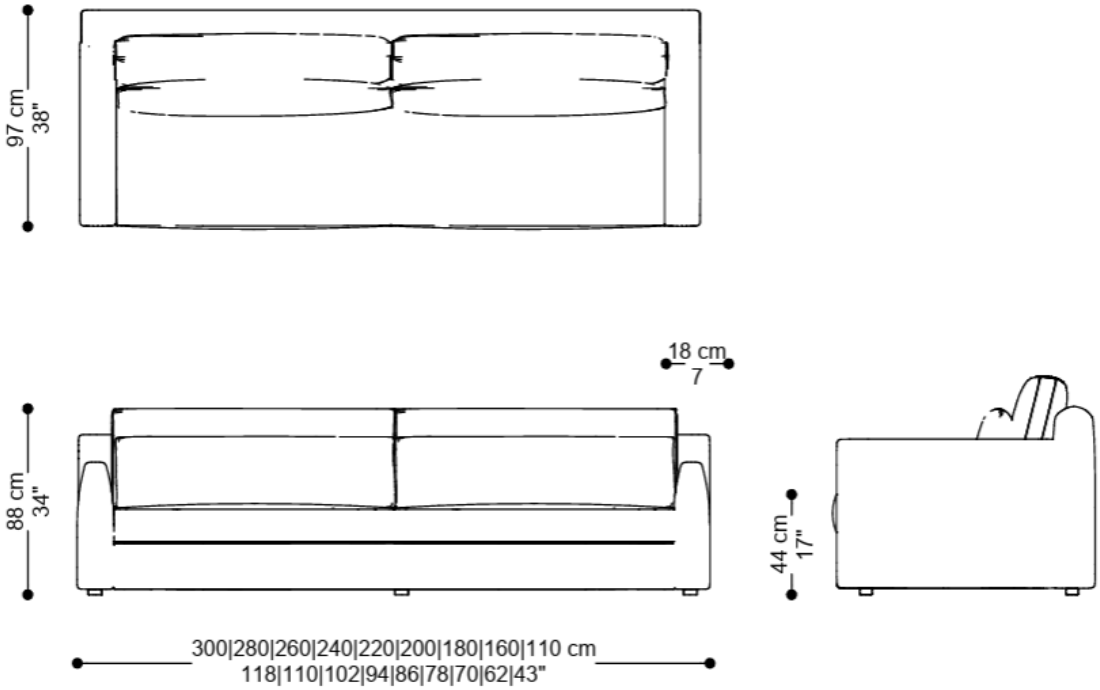

MÓDULO ALPEN COM 1 BRAÇO

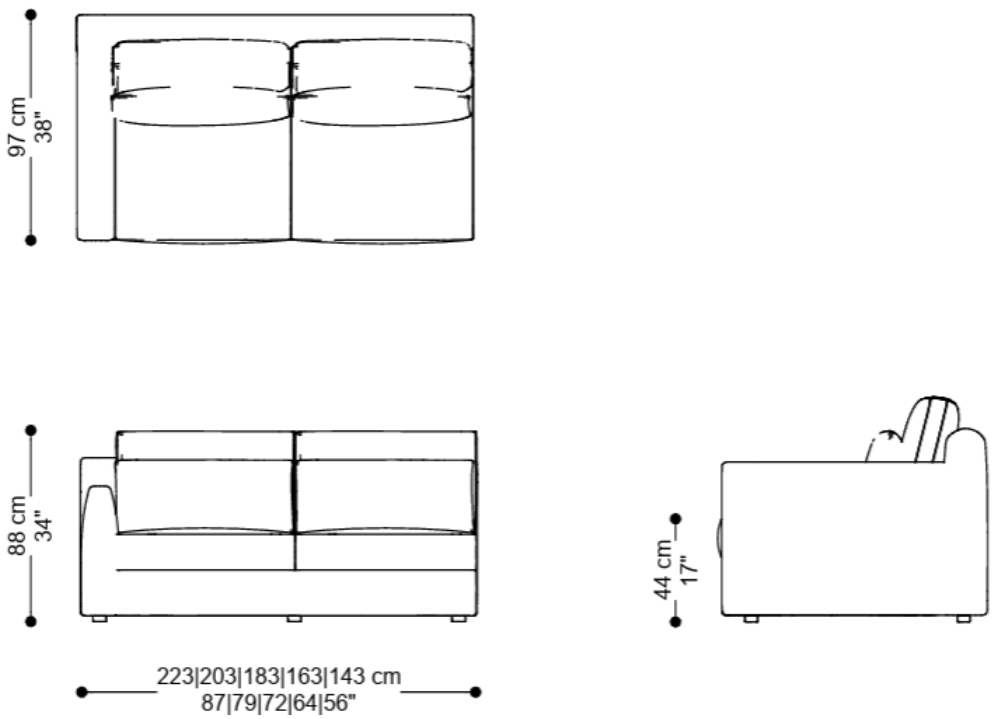

SOFÁ
ALPEN

BRETON

CHAISE ALPEN COM 1 BRAÇO

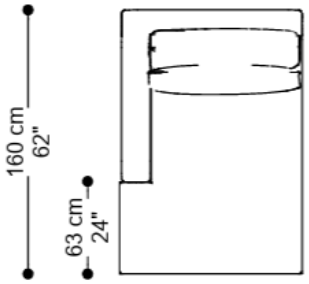

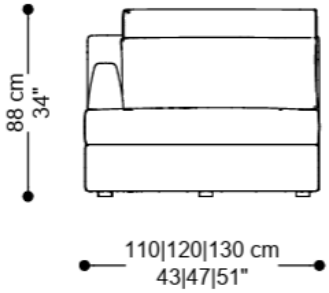

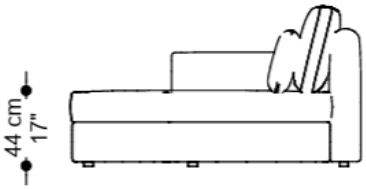

CANTO EXTENDIDO ALPEN

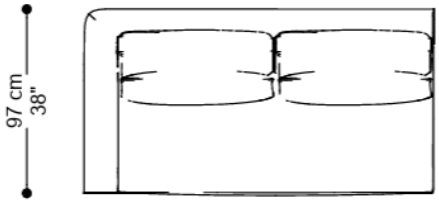

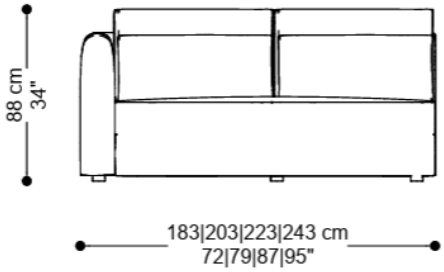

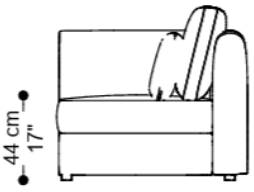

SOFÁ
ALPEN

BRETON

CANTO CHAISE ALPEN TERMINAL EM PUFF

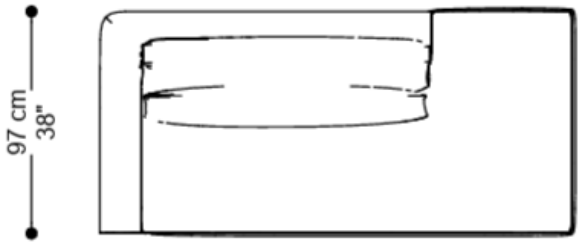

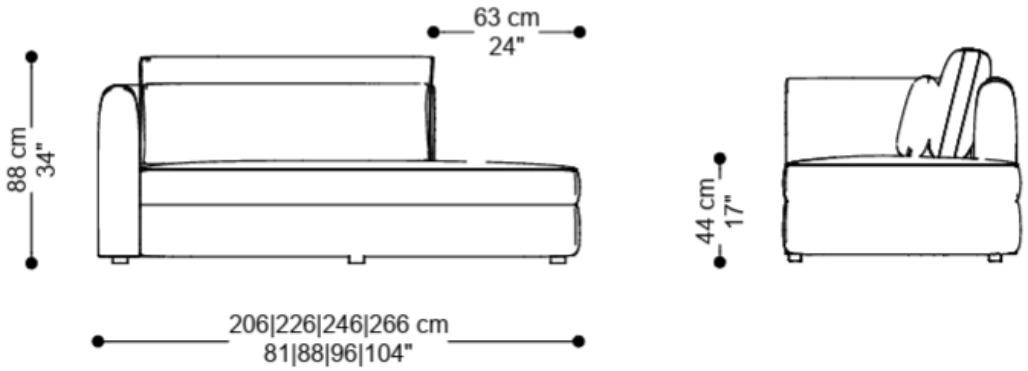

PUFF ALPEN

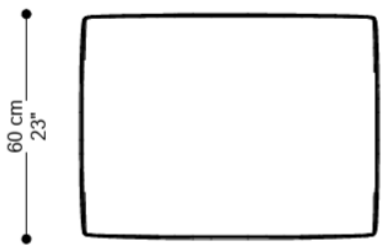

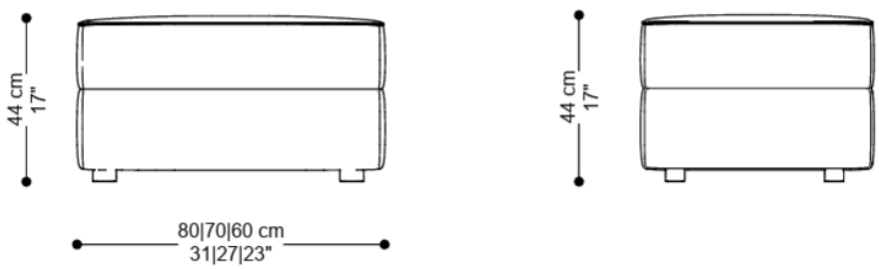

SOFÁ
ALPEN

BRETON

PUFF ALPEN

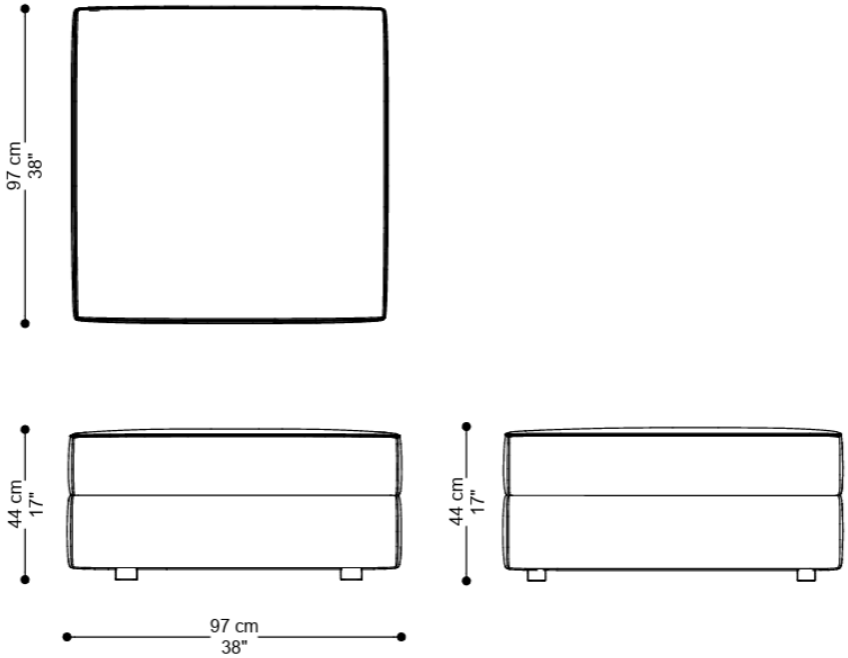

CANTO ALPEN

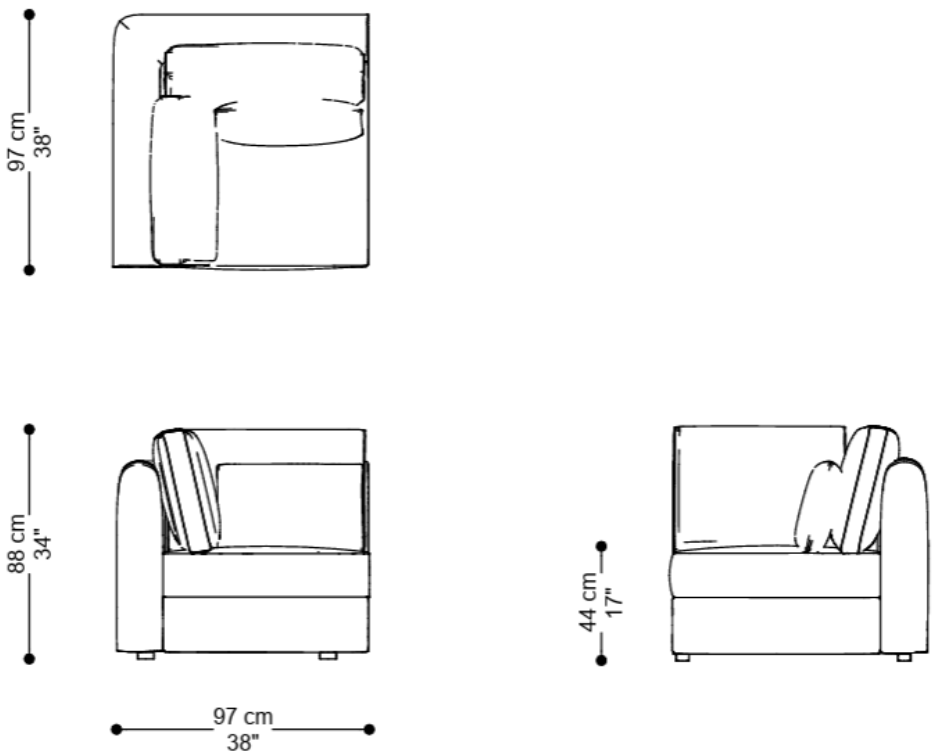

SOFÁ
ALPEN

BRETON

Diferenciais:

- **Estrutura robusta até o chão:** O sofá possui um design volumoso com braços largos e arredondados que se estendem até a base, criando um perfil sólido sem pés aparentes.
- **Revestimento texturizado uniforme:** A peça é inteiramente estofada em um tecido claro com textura felpuda, o que garante uma estética aconchegante e contínua em todos os ângulos.
- **Encosto volumoso: Com opção de almofada frontal inteira ou bipartida.**







SOFÁ
ALPEN

BRETON

🇧🇷 Estrutura em madeira maciça, Encosto revestido com espuma D26, Assento em percinta elástica, molas bonel, revestido com espuma soft 28,150HS e manta siliconada almofada solta, permite medidas especiais.

Medidas podem apresentar leves variações. Nos reservamos o direito de efetuar essas alterações em consulta prévia.

🇬🇧 Solid wood frame, backrest upholstered with D26 foam, seat with elastic webbing and Bonnell springs, upholstered with Soft 28 and 150HS foam and silicone fiber, loose cushion, custom sizes available.

Dimensions may vary slightly. We reserve the right to make these changes following prior consultation.

🇪🇸 Estructura de madera maciza, respaldo tapizado con espuma D26, asiento con cincha elástica y resortes Bonnell, tapizado con espuma Soft 28, 150HS y manta siliconada, cojín suelto, permite medidas especiales.

Las medidas pueden presentear ligeras variaciones. Nos reservamos el derecho de efectuar estas alteraciones tras consilta previa.

SOFÁ
ALPEN

BRETON